## ИНСТРУКЦИЯ ПО МОНТАЖУ

### I: ПРЕДУПРЕЖДЕНИЕ:

1) Место для установки выбирается с учётом наличия отводящей воду системы.
2) Монтаж смесителя осуществляется после окончания косметического ремонта (строительная пыль и другие строительные материалы могут испортить внешний вид изделия).
3) Перед установкой смесителя проверьте состояние и чистоту всех труб системы.
4) Убедитесь что водорозетки подходящего диаметра и размера, и имеют идентичную резьбу.
5) После установки проверьте надёжность соединения всех труб.
6) Чтобы выявить возможные протечки поочерёдно включайте горячую и холодную воду. Убедитесь, что всё работает нормально.
7) Пожалуйста, сохраните данную инструкцию.

### II: ИСПОЛЬЗОВАНИЕ И ОБСЛУЖИВАНИЕ:

1) Давление должно быть от 0,05 МПа до 1,0 МПа. Температура должна быть от 0 до 90°C.
2) Рекомендовано эксплуатировать при давлении 0,3 мПа, для холодной воды 15°C, горячей воды 65°C.
3) Ничего не ставьте и не вешайте на смеситель.
   Не забывайте закрывать кран после использования.
4) Для чистки поверхности можно использоваать нейтральные чистящие средства и мягкие полотенца.
5) Не допускайте промерзания смесителя.
6) Перед тем как принять душ или мыть руки, сначала включите холодную воду и затем постепенно горячую воду.
7) Не разбирайте смеситель самостоятельно, чтобы не повредить его.

## СХЕМА УСТАНОВКИ

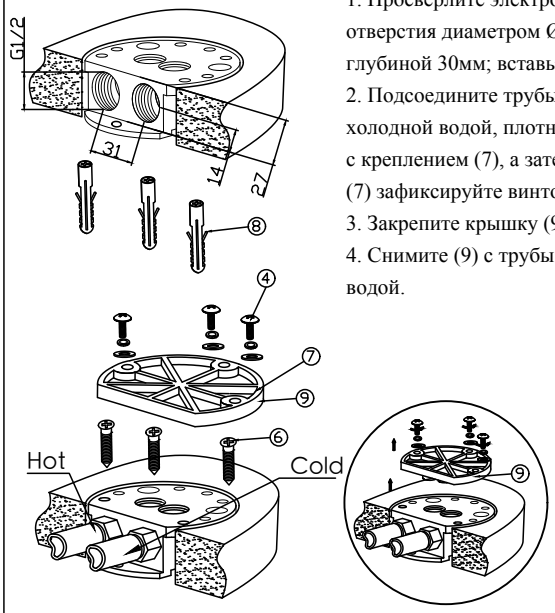


1. Просверлите электродрелью 3-и отверстия диаметром Ø85 и глубиной 30мм; вставьте дюбели (8).
2. Подсоедините трубы с горячей и холодной водой, плотно соедините с креплением (7), а затем крепление (7) зафиксируйте винтом (6).
3. Закрепите крышку (9) винтами (4).
4. Снимите (9) с трубы и промойте водой.

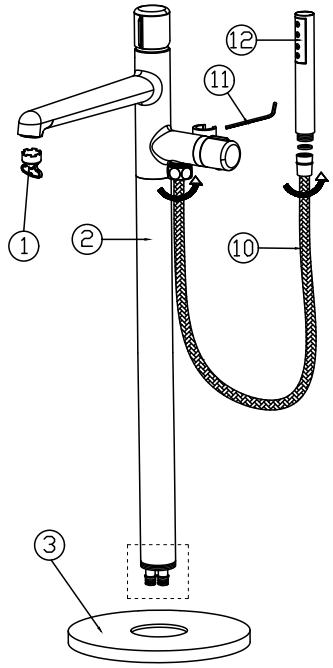

5. Отвинтите фиксирующую деталь (5), оденьте декоративную крышку (3) на основной корпус (2), вставьте фиксирующую деталь (5) обратно и закрепите.
6. Винты (4) закрутите в отверстия (7), чтобы зафиксировать корпус смесителя (2). (Примечание: убедитесь, что отверстия для смесителя соответствуют углу наклона ванны, и только после этого закручивайте винты). Надавите на декоративную крышку (3) и опустите её вниз. Убедитесь, что нет зазоров.)

Обратите внимание на трубы смесителя. Красная трубка - это горячая вода, а синяя трубка - это холодная вода.

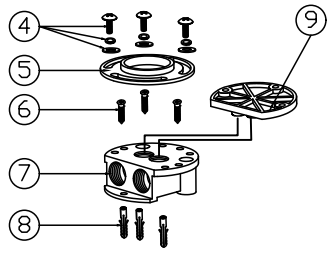

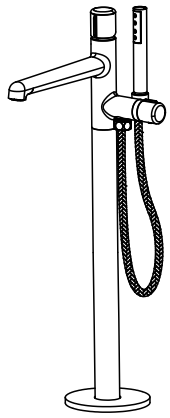

**ДАННЫЕ РИСУНКИ ЛИШЬ СХЕМАТИЧНО ДЕМОНСТРИРУЮТ СМЕСИТЕЛЬ. РЕАЛЬНЫЙ ВНЕШНИЙ ВИД СМЕСИТЕЛЯ МОЖЕТ ОТЛИЧАТЬСЯ ОТ ИЗОБРАЖЕНИЙ В ДАННОЙ ИНСТРУКЦИИ**

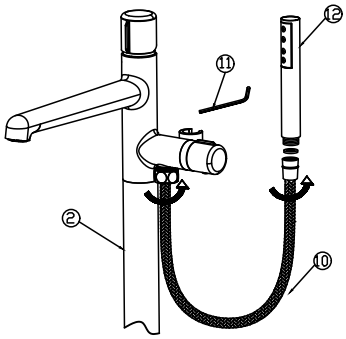

7. Шланг (10) соедините с корпусом смесителя (2) и ручным душем (12).
8. С помощью гаечного ключа (8) можно ослабить соединение узлов конструкции и повернуть кран, ручку крана так, чтобы было максимально удобно пользоваться.

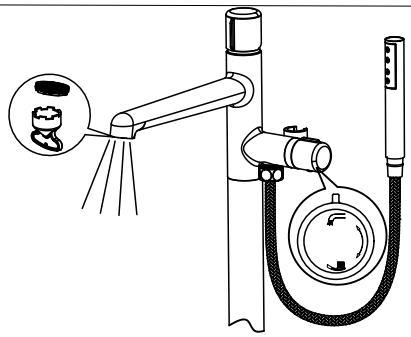

9. Закройте отверстие крана и включите подачу воды в смеситель, убедитесь, что в собранной конструкции нет протечек.
10. Отсоедините ручной душ с помощью гаечного ключа, промойте его внутри и снаружи.